Tel: 36-1-3576340 Fax: 36-1-3576339

www.helkft.hu info@helkft.hu

H - 1194 Budapest, Pozsony u. 98.

SPR0032 Vezetőgörgő

Spann- und Umlenkrollen

Tensioning and deflection rollers

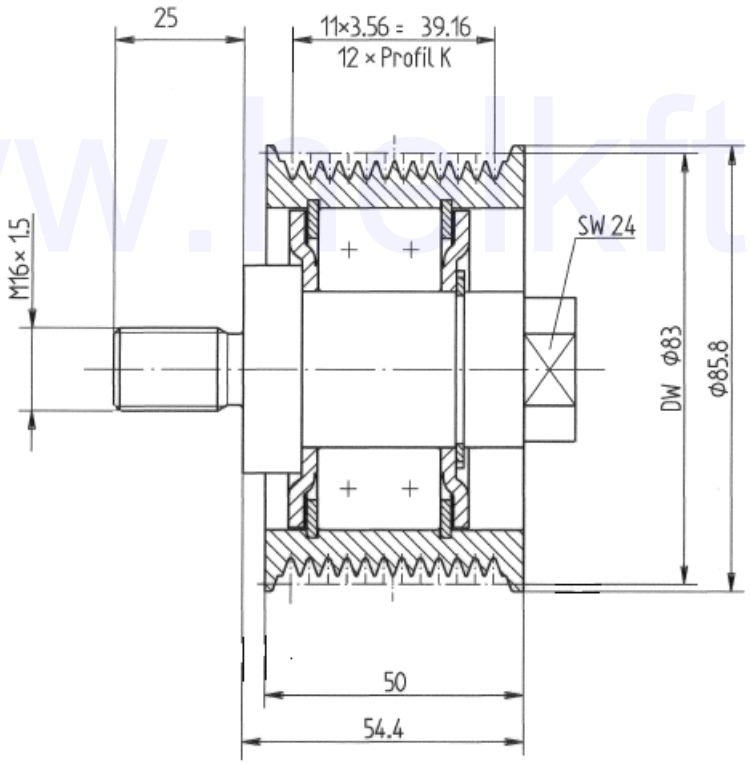

www.helkft.hu

Neoplan rendelési szám: 11060527

Neoman rendelési szám: N1.01106-0527, N1011060527